KIT BOXSMART
KIT BOXSMART II

Druckbeaufschlagungssystem für Treppen oder Evakuierungswegen, ausgelegt nach der europäischen Norm EN 12101-6

Motorisierten Klappen DAMPER BOX SMART im KIT enthalten

Der ordnungsgemäße Betrieb der Druckbelüftungsanlagen ist nicht nur von der Konstruktion derselben, sondern auch von der ordnungsgemäßen Regelung abhängig. Aus diesem Grund ist der Einsatz hoch präziser, kalibrierter Stellantriebe erforderlich, die im Brandfall beide Situationen rasch und stabil bewältigen können.

KIT BOXSMART
- Überdruck-Kit für die Druckbeaufschlagung von Treppen und Fluchtwegen, bestehend aus einem Bedienfeld (BOXSMART), einem Förderaggregat (CJHCH oder CJBD) und einer oder zwei motorisierten Klappen mit Rauchmelder (DAMPER BOX SMART), je nach gewähltem Modell (1D oder 2D).

KIT BOXSMART II
- Überdruck-KIT mit Reserveventilator bestehend aus einer Schalttafel (BOXSMART II) mit automatischer Umschaltvorrichtung zur Aufrechterhaltung des Überdrucks bei Ausfall des Hauptventilators und motorisierten Klappen mit Rauchmelder (DAMPER BOX SMART).

CM-SMART
- Wird als optionales Zubehör geliefert.
- Externe Schalttafel für Feuerwehrleute.
- Zeigt den Status des Systems an und gibt den Feuerwehrleuten die Möglichkeit, das System über den Wahlschalter manuell zu aktivieren oder zu stoppen. Es wird empfohlen, diesen Kasten am Haupteingang des durch die Druckbelüftungsanlage geschützten Bereichs zu installieren.

SI-CALENDAR
- Wird als optionales Zubehör geliefert.
- Timer mit Kalender zur Steuerung der Aktivierung der Systeme für die tägliche Belüftung.

- Einfache Installation.
- Kompakte, unabhängige Lösung.
- Einfache Inbetriebnahme.
- Sichere und funktionale Anlage.

Bestellnummer

KIT BOXSMART — 7100 — 230 — 1D

- KIT BOXSMART: Überdruck-Bausatz
  KIT BOXSMART II: Überdruck-Bausatz mit Reserveventilator
- Max. Luftvolumenstrom (m³/h)
- 230: Einphasige Eingangsspannung 200-240 V 50/60 Hz
  400: Drehstrom-Eingangsspannung 380-480 V 50/60 Hz
- Gelieferte Klappen:
  1D: 1 DAMPER BOX SMART
  2D: 2 DAMPER BOX SMART

Technische Daten

Modell	Leistung (kW)	Spannungsversorgung (V) (Hz)	Ausgang (V)	Max. Luftvolumenstrom (m³/h)	Förderaggregat	Motorisierte Absaugklappe
KIT BOXSMART-2880 - 230V-1D	0,37	200-240 V AC II 50/60Hz	230 V AC II	2880	CJBD-2828-4M 1/2	DAMPER BOX SMART 56/63
KIT BOXSMART-7100 - 230V-1D	0,37	200-240 V AC II 50/60Hz	230 V AC III	7100	CJHCH-45-4T-0.5 IE3	DAMPER BOX SMART 56/63
KIT BOXSMART-7800 - 230V-1D	1,10	200-240 V AC II 50/60Hz	230 V AC III	7800	CJBD-3333-6T 1 1/2	DAMPER BOX SMART 56/63
KIT BOXSMART-12900 - 230V-1D	0,75	200-240 V AC II 50/60Hz	230 V AC III	12900	CJHCH-56-4T-1 IE3	DAMPER BOX SMART 56/63
KIT BOXSMART-17000 - 230V-1D	1,10	200-240 V AC II 50/60Hz	230 V AC III	1700	CJHCH-63-4T-1.5 IE3	DAMPER BOX SMART 56/63
KIT BOXSMART-7800 - 400V-1D	1,10	380-400 V AC III 50/60Hz	400 V AC III	7800	CJBD-3333-6T 1 1/2	DAMPER BOX SMART 56/63

Technische Daten

Modell	Leistung (kW)	Spannungsversorgung (V) (Hz)	Ausgang (V)	Max. Luftvo-lumen-strom (m³/h)	Förderaggregat	Motorisierte Absaugklappe
KIT BOXSMART-12900 - 400V-1D	0,75	380-400 V AC III 50/60Hz	400 V AC III	12900	CJHCH-56-4T-1 IE3	DAMPER BOX SMART 56/63
KIT BOXSMART-17000 - 400V-1D	1,10	380-400 V AC III 50/60Hz	400 V AC III	1700	CJHCH-63-4T-1.5 IE3	DAMPER BOX SMART 56/63
KIT BOXSMART-21100 - 400V-1D	1,50	380-400 V AC III 50/60Hz	400 V AC III	21100	CJHCH-71-4T-2 IE3	DAMPER BOX SMART 71/80
KIT BOXSMART-2880 - 230V-2D	0,37	200-240 V AC II 50/60Hz	230 V AC II	2880	CJBD-2828-4M 1/2	DAMPER BOX SMART 56/63
KIT BOXSMART-7100 - 230V-2D	0,37	200-240 V AC II 50/60Hz	230 V AC III	7100	CJHCH-45-4T-0.5 IE3	DAMPER BOX SMART 56/63
KIT BOXSMART-7800 - 230V-2D	1,10	200-240 V AC II 50/60Hz	230 V AC III	7800	CJBD-3333-6T 1 1/2	DAMPER BOX SMART 56/63
KIT BOXSMART-12900 - 230V-2D	0,75	200-240 V AC II 50/60Hz	230 V AC III	12900	CJHCH-56-4T-1 IE3	DAMPER BOX SMART 56/63
KIT BOXSMART-17000 - 230V-2D	1,10	200-240 V AC II 50/60Hz	230 V AC III	1700	CJHCH-63-4T-1.5 IE3	DAMPER BOX SMART 56/63
KIT BOXSMART-7800 - 400V-2D	1,10	380-400 V AC III 50/60Hz	400 V AC III	7800	CJBD-3333-6T 1 1/2	DAMPER BOX SMART 56/63
KIT BOXSMART-12900 - 400V-2D	0,75	380-400 V AC III 50/60Hz	400 V AC III	12900	CJHCH-56-4T-1 IE3	DAMPER BOX SMART 56/63
KIT BOXSMART-17000 - 400V-2D	1,10	380-400 V AC III 50/60Hz	400 V AC III	1700	CJHCH-63-4T-1.5 IE3	DAMPER BOX SMART 56/63
KIT BOXSMART-21100 - 400V-2D	1,50	380-400 V AC III 50/60Hz	400 V AC III	21100	CJHCH-71-4T-2 IE3	DAMPER BOX SMART 71/80

* Bei einem Betrieb des Geräts im unteren Bereich der Spannungsversorgung reduziert sich die Ausgangsleistung um 20 %.
** Die gleichen Modelle, sind mit dem KIT BOXSMART II für den Reserveventilator lieferbar (ein zweites Förderaggregat entsprechend dem KIT BOXSMART wird hinzugefügt).

Anwendungsbeispiel

Überdruck-Rauchfreihalteverfahren

Bei diesem System erfolgt die Druckbelüftung anhand des Einblasens von Luft in Räume, die im Brandfall als vakuierungswegen dienen, wie z. B. Treppenhäuser, Flure, Korridore, Aufzüge usw. Es kommt vor allem in hohen Gebäuden mit starker Belegung zum Einsatz.

Das Verfahren basiert auf der Rauchfreihaltung durch die Luftgeschwindigkeit und die durch den Überdruck der Luft gegen über dem Rauch erzeugte künstliche Barriere, die das Eindringen von Rauch in die Evakuierungswegen verhindert.

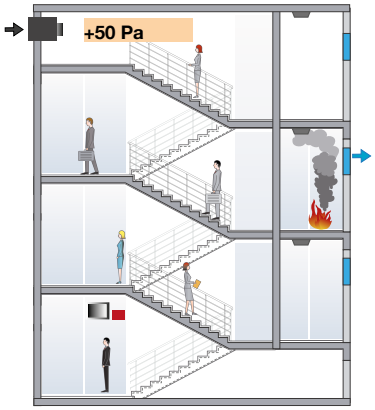

Zubehör

CM-SMART

SI-CALENDAR

Abmessungen mm

BOXSMART

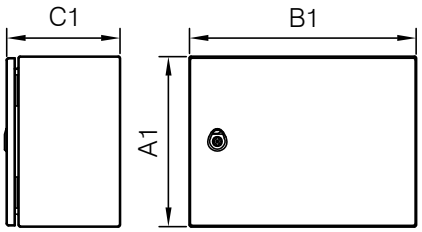

DAMPER BOXSMART

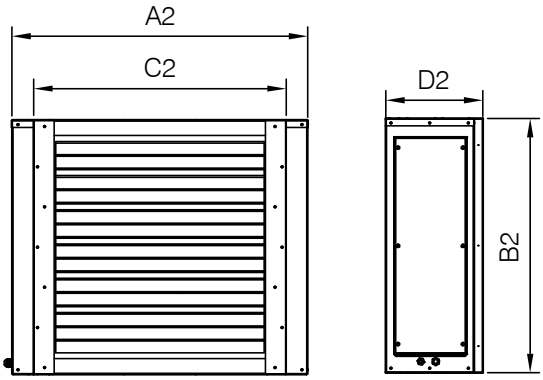

CJHCH

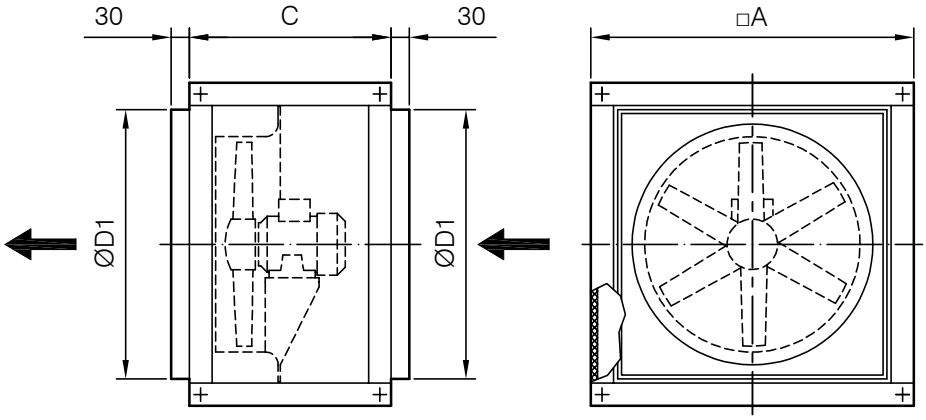

	A	C	ØD1	A1	B1	C1	A2	B2*	C2*	D2
KIT BOXSMART-7100 - 230V-1D	700	550	565	400	600	250	835	690	690	350
KIT BOXSMART-12900 - 230V-1D	825	550	690	400	600	250	835	690	690	350
KIT BOXSMART-17000 - 230V-1D	825	550	690	400	600	250	835	690	690	350
KIT BOXSMART-12900 - 400V-1D	825	550	690	400	600	250	835	690	690	350
KIT BOXSMART-17000 - 400V-1D	825	550	690	400	600	250	835	690	690	350
KIT BOXSMART-21100 - 400V-1D	1000	650	850	400	600	250	995	850	850	350
KIT BOXSMART-7100 - 230V-2D	700	550	565	400	600	250	835	690	690	350
KIT BOXSMART-12900 - 230V-2D	825	550	690	400	600	250	835	690	690	350
KIT BOXSMART-17000 - 230V-2D	825	550	690	400	600	250	835	690	690	350
KIT BOXSMART-12900 - 400V-2D	825	550	690	400	600	250	835	690	690	350
KIT BOXSMART-17000 - 400V-2D	825	550	690	400	600	250	835	690	690	350
KIT BOXSMART-21100 - 400V-2D	1000	650	850	400	600	250	995	850	850	350
KIT BOXSMART-II-7100 - 230V-1D	700	550	565	400	600	250	835	690	690	350
KIT BOXSMART-II-12900 - 230V-1D	825	550	690	400	600	250	835	690	690	350
KIT BOXSMART-II-17000 - 230V-1D	825	550	690	400	600	250	835	690	690	350
KIT BOXSMART-II-12900 - 400V-1D	825	550	690	400	600	250	835	690	690	350
KIT BOXSMART-II-17000 - 400V-1D	825	550	690	400	600	250	835	690	690	350
KIT BOXSMART-II-21100 - 400V-1D	1000	650	850	400	600	250	995	850	850	350
KIT BOXSMART-II-7100 - 230V-2D	700	550	565	400	600	250	835	690	690	350
KIT BOXSMART-II-12900 - 230V-2D	825	550	690	400	600	250	835	690	690	350
KIT BOXSMART-II-17000 - 230V-2D	825	550	690	400	600	250	835	690	690	350
KIT BOXSMART-II-12900 - 400V-2D	825	550	690	400	600	250	835	690	690	350
KIT BOXSMART-II-17000 - 400V-2D	825	550	690	400	600	250	835	690	690	350
KIT BOXSMART-II-21100 - 400V-2D	1000	650	850	400	600	250	995	850	850	350

* Kanalabmessungen.

Abmessungen mm

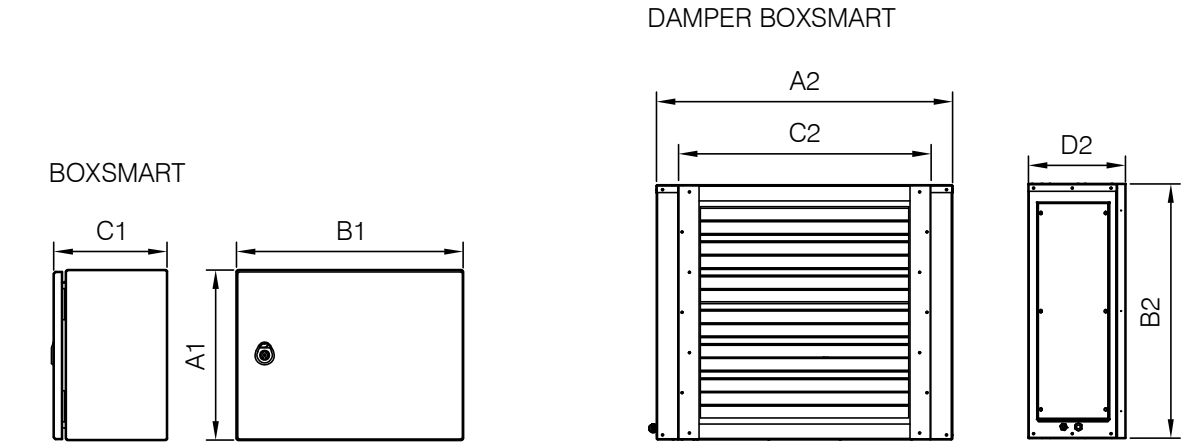

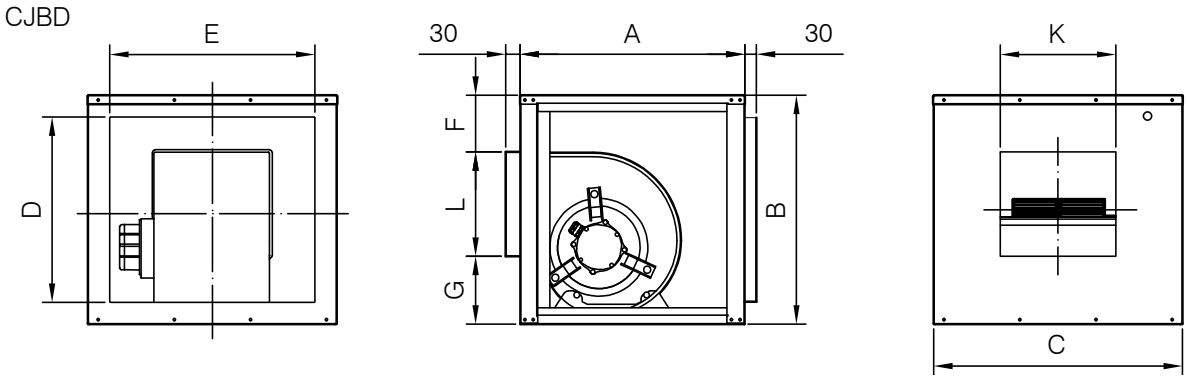

	A	B	C	D	E	F	G	K	L	A1	B1	C1	A2	B2*	C2*	D2
KIT BOXSMART-2880 - 230V-1D	550	575	600	479	504	104	177	330	294	400	600	250	835	690	690	350
KIT BOXSMART-7800 - 230V-1D	650	650	700	554	604	105	198	392	347	400	600	250	835	690	690	350
KIT BOXSMART-7800 - 400V-1D	650	650	700	554	604	105	198	392	347	400	600	250	835	690	690	350
KIT BOXSMART-2880 - 230V-2D	550	575	600	479	504	104	177	330	294	400	600	250	835	690	690	350
KIT BOXSMART-7800 - 230V-2D	650	650	700	554	604	105	198	392	347	400	600	250	835	690	690	350
KIT BOXSMART-7800 - 400V-2D	650	650	700	554	604	105	198	392	347	400	600	250	835	690	690	350
KIT BOXSMART-II -2880 - 230V-1D	550	575	600	479	504	104	177	330	294	400	600	250	835	690	690	350
KIT BOXSMART-II-7800 - 230V-1D	650	650	700	554	604	105	198	392	347	400	600	250	835	690	690	350
KIT BOXSMART-II-7800 - 400V-1D	650	650	700	554	604	105	198	392	347	400	600	250	835	690	690	350
KIT BOXSMART-II -2880 - 230V-2D	550	575	600	479	504	104	177	330	294	400	600	250	835	690	690	350
KIT BOXSMART-II-7800 - 230V-2D	650	650	700	554	604	105	198	392	347	400	600	250	835	690	690	350
KIT BOXSMART-II-7800 - 400V-2D	650	650	700	554	604	105	198	392	347	400	600	250	835	690	690	350

* Kanalabmessungen.